Rzut fundamentów
skala 1:100

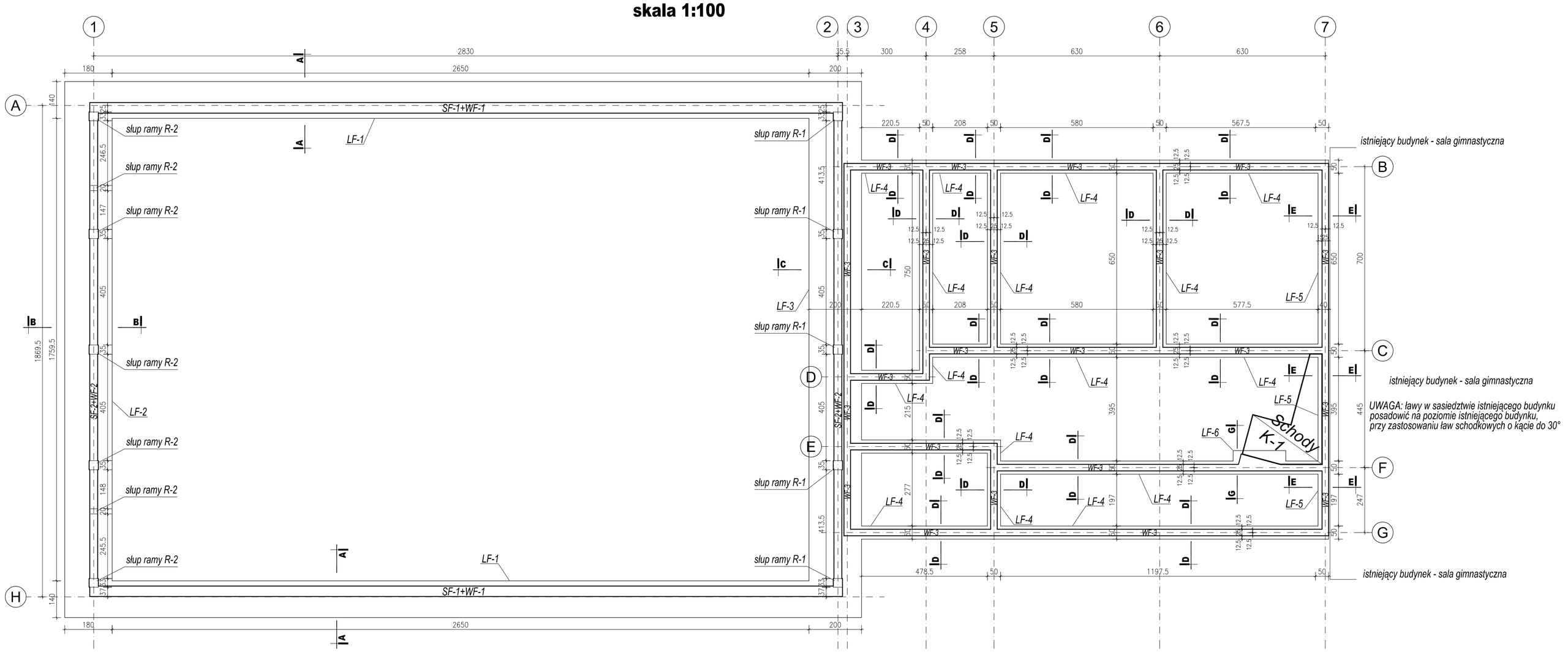

G-G - LF-6: 2,0mb
skala 1:20

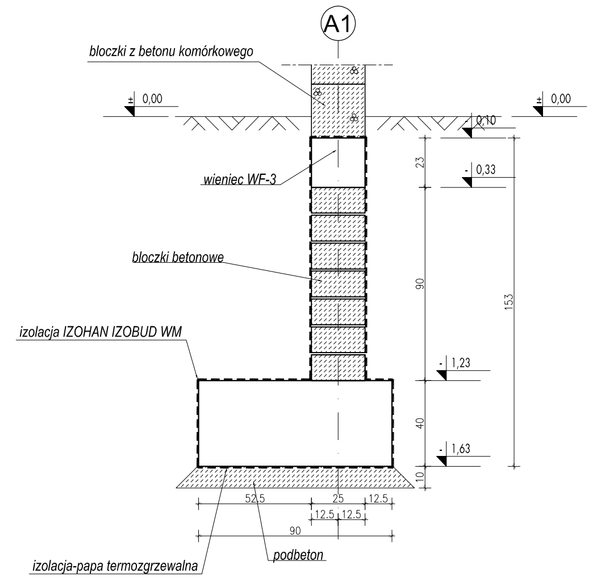

LF-6
skala 1:20

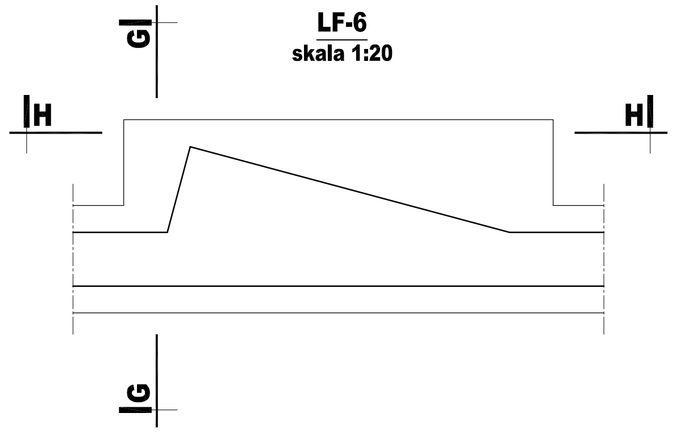

H-H
skala 1:20

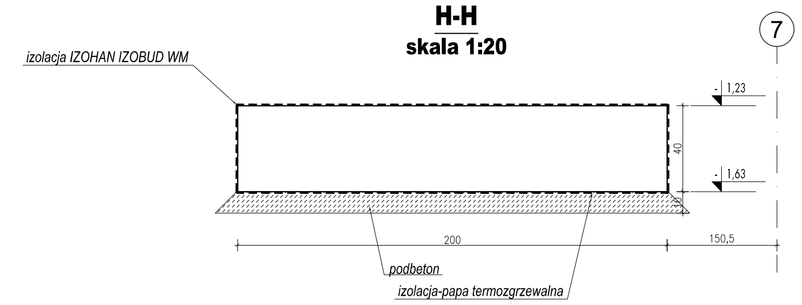

A-A - LF-1: 56,6mb
skala 1:20

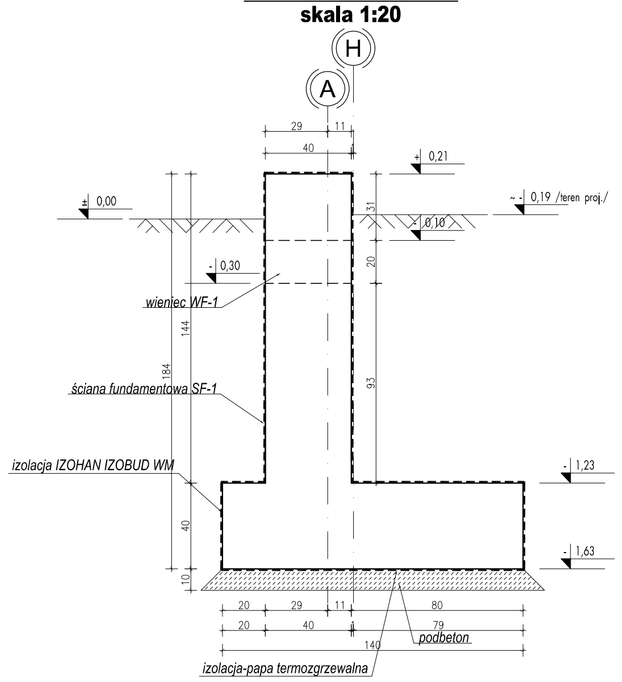

B-B - LF-2: 18,4mb
skala 1:20

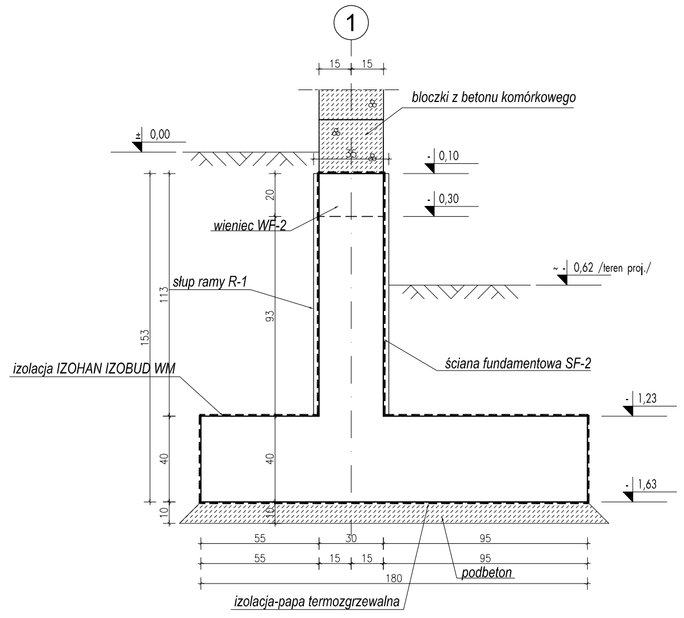

C-C - LF-3: 18,4mb
(WF-3; 13,9mb)
skala 1:20

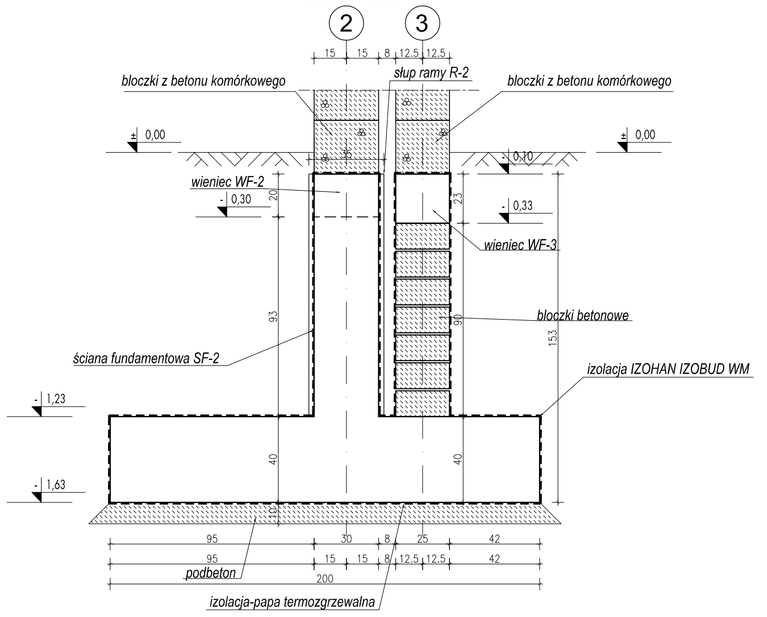

D-D - LF-4: 98,1mb
skala 1:20

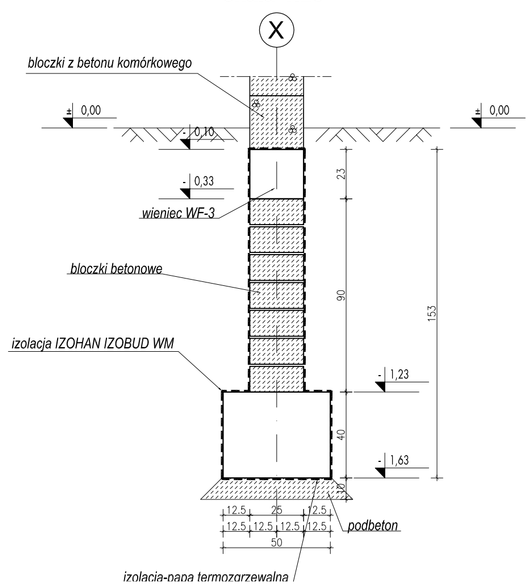

E-E - LF-5: 13,9mb
skala 1:20

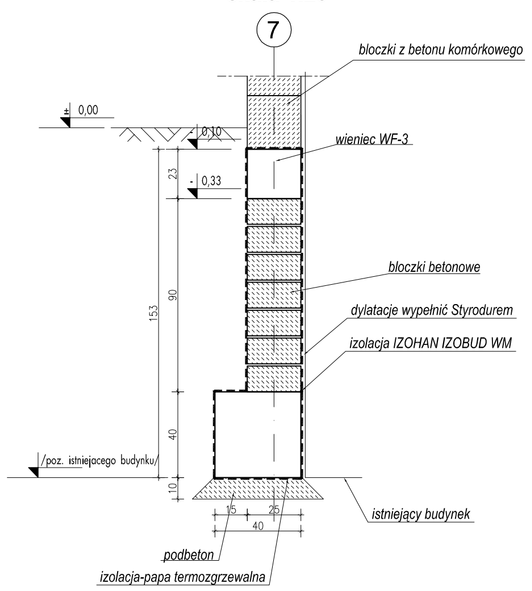

UWAGI:

-wykopy odebrać przez geologa
-prawidłowość posadowienia potwierdzić w nadzorze geologicznym
-wykopy zasypać zasypem piaskowo-żwirowym, warstwami 30cm z zagęszczaniem do stopnia zagęszczenia I_s=0,95
-rysunek rozpatrywać łącznie z pozostałymi rysunkami konstrukcji i pozostałymi branżami
-kotwienie słupów ram wg rysunków zbrojeniowych tych elementów
-wymiary sprawdzić na budowie

±0,00=92.13m n.p.m.

Beton	B-25
Podbeton	B-15
Stal	A-IIIN /główne/
	A-I /strzemiona, rozdzielcze/
Otulina:	50mm /spód stopy, ławy/
	30mm /ściany, wieńce/

PROJEKTANT:

IGLOBUD PROJEKTOWANIE I WYKONAWSTWO
43-155 Bieruń, ul. Mieszka I 118
Tel. (032) 216-31-41 fax (032) 216-30-47
www.iglobud.com e-mail: biuro@iglobud.com

INWESTOR:	GMINA DŁUGOSIODŁO, ul. T. KOŚCIUSZKI 2, 07-210 DŁUGOSIODŁO		
INWESTYCJA:	ROZBUDOWA BUDYNKU ZESPOŁU SZKÓŁ O SALĘ GIMNASTYCZNĄ WRAZ Z ZAPLECZEM W MIEJSCOWOŚCI STARE BOSEWO		
PROJEKTANT:	mgr inż. Marek Zięcina	UPRAWNIENIA: MAP/0276/POOK07	PODPIS:
SPRAWDZAJĄCY:	mgr inż. Tomasz Wróbel	UPRAWNIENIA: MAP/0271/POOK07	PODPIS:
OPRACOWAŁ:	-	NR PROJEKTU: 09 001	BRANŻA: K NR: 01 REW.
SKALA: 1:100/20	FORMAT: - STADIUM: PB KREŚLIŁ: MZ	DATA: 8.2009	
TYTUŁ RYSUNKU:	Rzut fundamentów.		NR STRONY: